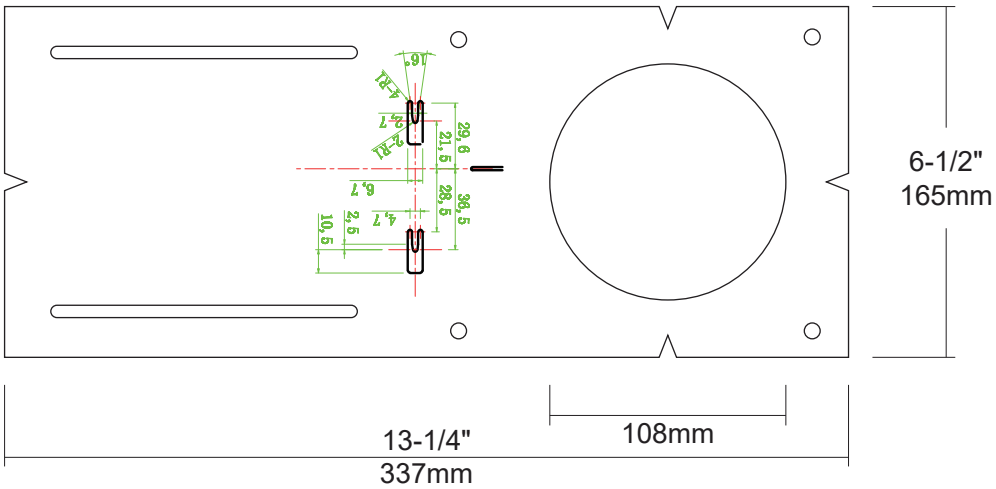

MP4

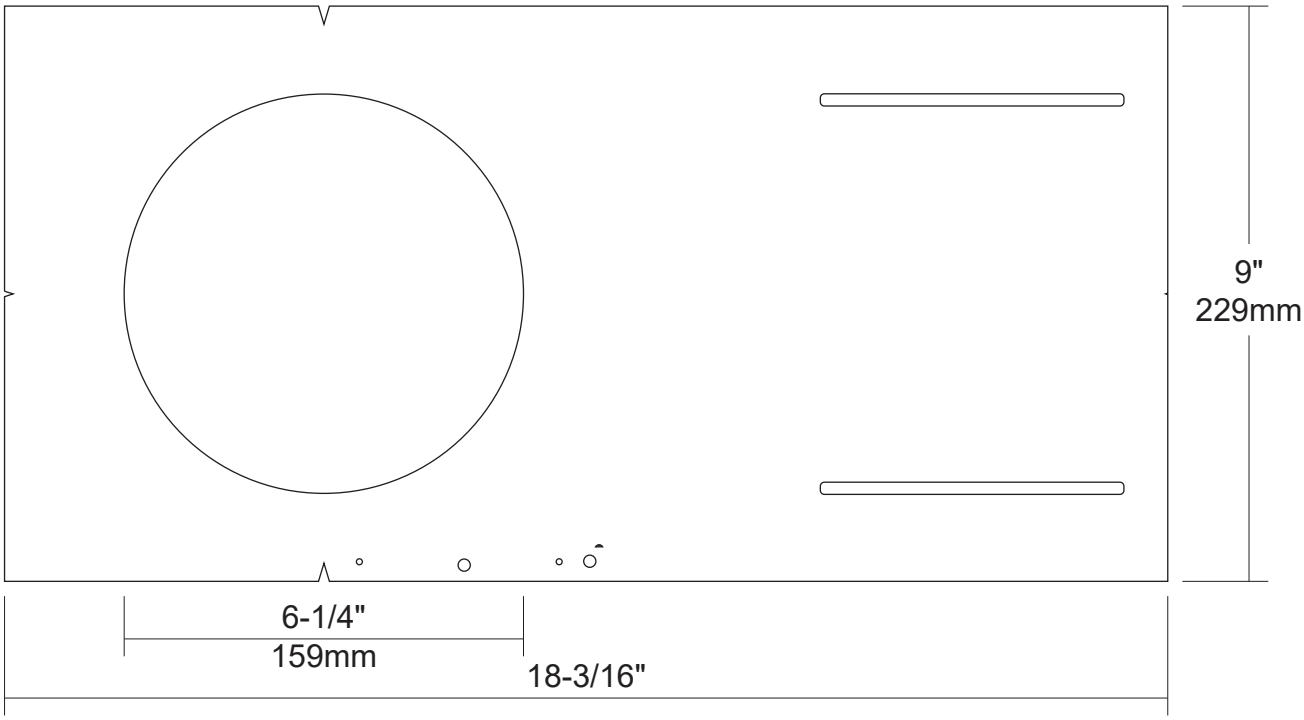

MP6